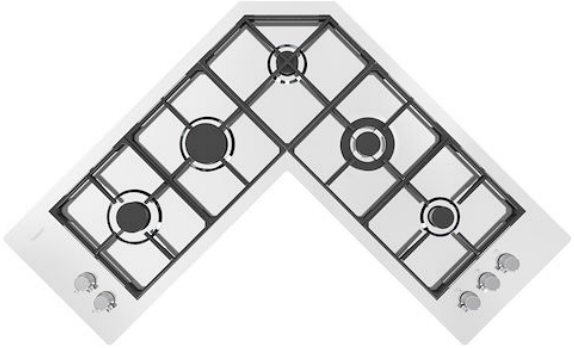

Placa de cocción Quadra Angolare

Placas de gas

Código: 7238 042

CARACTERÍSTICAS

ENCENDIDO DEBAJO DEL MANDO	Máxima libertad de movimiento con el encendido eléctrico debajo del mando, una característica común a todos los modelos, lo que permite la activación de la llama con una mano.
QUEMADORES ESPECIALES	Muchas placas Foster están equipadas con quemadores especiales, con dos o tres coronas de llama que aumentan de mucho la potencia suministrada y la superficie calentada directamente. En los modelos DUAL las dos coronas de llama también son independientes, haciendo que estos quemadores sean perfectos para cocciones intensivas y delicadas.
COCCIÓN SEGURA	Todas las placas Foster disponen de válvulas de seguridad que, en el caso de extinción accidental de la llama, interrumpen el suministro de gas en tiempos muy rápidos.
PARRILLAS FUNDIDAS	El hierro fundido es el material perfecto para la parrilla de una placa de cocción por las muchas propiedades que la distinguen: elevada capacidad térmica que mejora los rendimientos de cocción; peso y estabilidad que mejoran la seguridad; robustez que mantiene inalterado en el tiempo el aspecto original; facilidad de limpieza.
EXTRAPLANOS	Los modelos extraplanos son el ejemplo clásico del encuentro entre estética y funcionalidad. Elegantes parrillas, que forman una gran superficie única sobre la cual se mueven las ollas en total seguridad.

DETALLES

Acabado	Foster cepillado

Borde Instalación	Enrasado | FTS
Material	Acero inoxidable AISI 304
Texture	Cepillado en la línea
Alimentación	220-240 V; 50/60 Hz
Dimensiones	972x972 mm
Dimensiones base	97cm
Descripción completa	Placa de gas 97x97 cm - 5 quemadores -Borde enrasado - para instalaciones a ras de la encimera (FT) o de encastre sobre la encimera (FTS)
Elemento precalentamiento	5 quemadores
Hueco de encastre	Ver hoja de datos técnicos
Rejillas	Parrillas de hierro fundido y tapas de los quemadores esmaltados
Potencia total	9.950 W
Auxiliar	2x1.000 W
Semirrápido	1.750 W
Rápido	2.700 W

- Triple Corona	3.500 W
Seguridad	Conjunto de válvula de seguridad con termopar de intervención rápida
Tipo de encendido	Encendido eléctrico debajo del mando
Tipo de gas	Probado para la instalación con Gas metano, set boquillas GLP incluidos.
Tipología	Placa de gas

DIBUJOS TÉCNICOS

Connection to the gas network must be made via both inputs (A) and (B)
L'allacciamento alla rete del gas deve essere effettuato tramite entrambi gli ingressi (A) e (B)

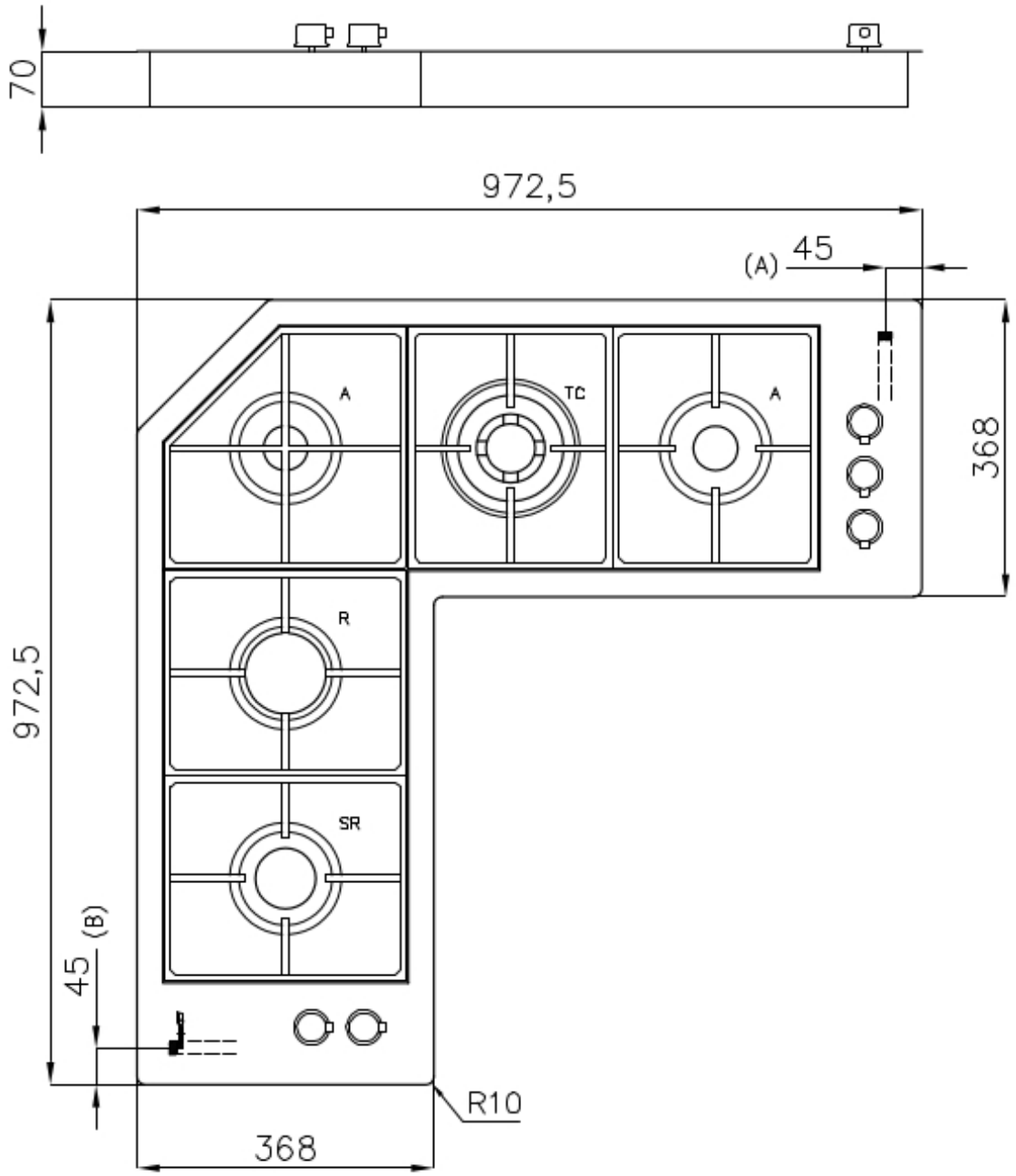

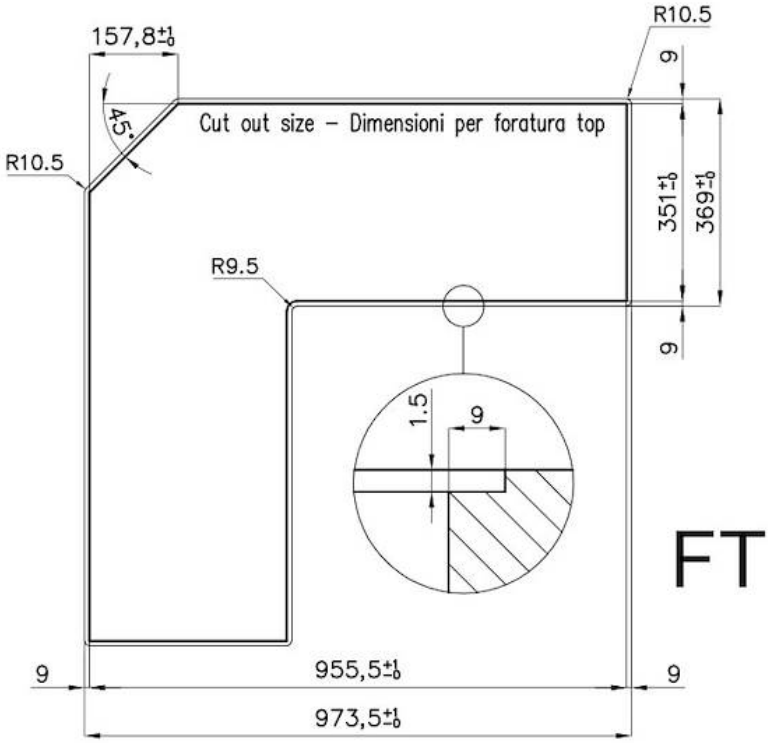
157,8±1
R10.5
9
45°
Cut out size – Dimensioni per foratura top
R10.5
351±1
369±1
R9.5
9
1.5
9
FT
9
955,5±1
9
973,5±1

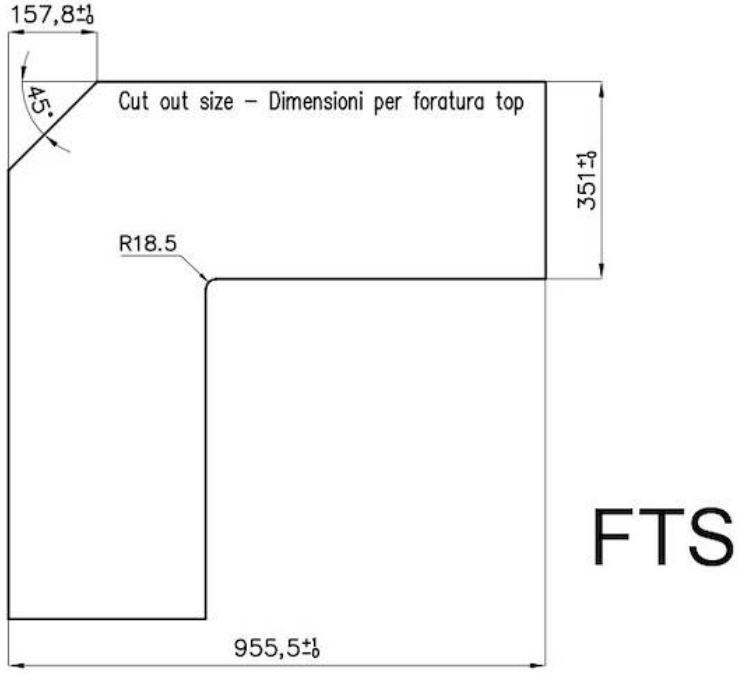
157,8±1
45°
Cut out size – Dimensioni per foratura top
351±1
R18.5
FTS
955,5±1

GALERÍA

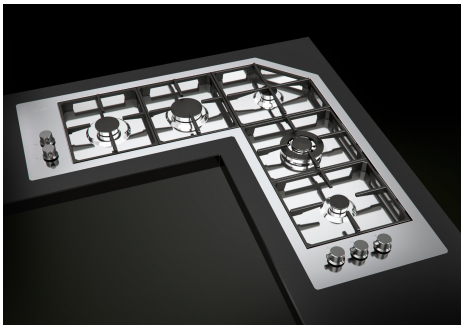

ACCESORIOS OPCIONALES

Soporte para Wok de hierro fundido
9601 668

MARIDAJE RECOMENDADO

Campana extractora Pitagora
2439 003